功能与特性
技术参数



DZ47SCB 电涌保护器专用保护装置

主要特点

- **电涌耐受能力高**：10/350us 波形最高 25kA, 8/20us 最高 120kA；
- **短路分断能力高**：65kA,100kA
- **独特低短路电流保护**：在具有高电涌耐受能力的同时，还能在极短时间内切断 3A 以上的低短路电流，远低于常规 MCB 的瞬动值（5-7 倍 In）。
- **残压更低**：和常规 MCB 相比，电涌电流通过时残压更低，可使 SPD 支路两端的有效电压保护水平更低。
- **尺寸紧凑**：冲击电流 25kA 的 SCB 单模仅 18mm。
- 外壳 V0 级阻燃，使用更安全。

DZ47SCB 电涌保护器专用保护装置

技术参数

电气特性							
符合标准	NB/T 42150 《低压电涌保护器专用保护装置》						
额定工作电压 Uo	AC 230V/400V						
极数	1P,2P,3P,4P						
配合 SPD 实验类别	I 类（T1）		II 类 (T2)				
型号	DZ47SCB-15	DZ47SCB-25	DZ47SCB-20	DZ47SCB-40	DZ47SCB-65	DZ47SCB-80	DZ47SCB-120
波形（us）	10/350us		8/20us				
最大冲击电流 Iimp	15kA	25kA	/	/	/	/	/
最大放电电流 Imax	/	/	20kA	40kA	65kA	80kA	120kA
额定短路能力 Icn	65kA,100kA	65kA,100kA	65kA,100kA	65kA,100kA	65kA,100kA	65kA,100kA	65kA,100kA
最小延时动作电流 Id	3A	3A	3A	3A	3A	3A	3A

其他参数	
接线能力	2.5~25mm
极限扭矩	2.5 N.m
工作状态指示	手柄指示 ON- 合闸，OFF 分闸
防护等级	IP20
工作环境温度	-25℃ ~ +60℃
储存环境温度	-40℃ ~ +75℃，相对湿度 75%
接线方式	上进下出

注：仅适用于电压限制型电涌保护器使用

功能与特性
选型及物料号

选型及物料号

电涌保护器专用保护装置

产品系列	实验类别	冲击电流 Iimp 最大放电电流 Imax	分断能力	极数
DZ47SCB	1	40	100	4P
	1：I 类（10/350us）	冲击电流 Iimp(10/350us) 15：15kA 25：25kA	100：100kA 65：65kA	1：1P 2：2P 3：3P 4：4P
	2：II 类（8/20us）	最大放电电流 Imax(8/20us) 20：20kA 40：40kA 65：65kA 80：80kA 120：120kA		

物料号规则：如 DZ47SCB 实验类别 I 类， 冲击电流 15kA，分断能力 100kA，极数 4P ；对应的物料号为 DZ47SCB1151004

功能与特性

外形尺寸图

外形尺寸图（mm）

DZ47SCB-15/20/40/65/80

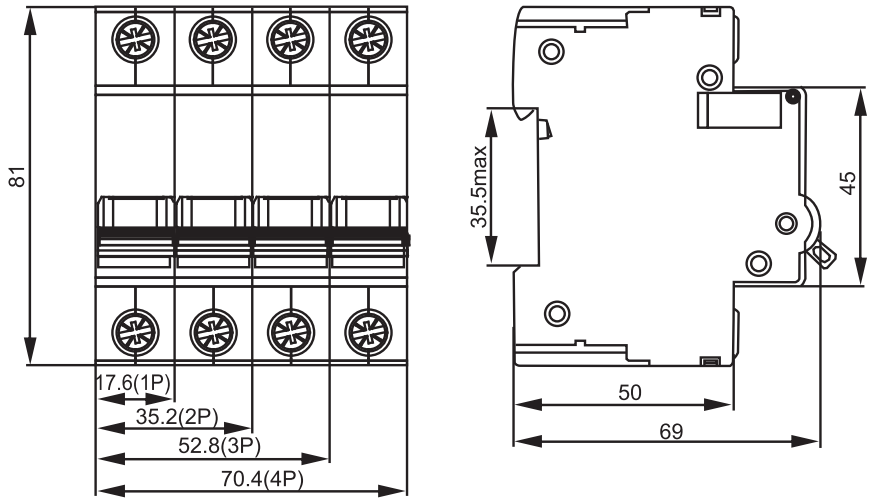

DZ47SCB-25/120

