德力西电气有限公司
DELIXI ELECTRIC LTD

浙江省乐清市柳市镇德力西高科技工业园区
电话: (86-577)6177 8888
传真: (86-577)6177 8000
客服热线: 400-826-8008
邮编: 325604

Delixi High-Tech Industry Park, Liushi, Yueqing, Zhejiang, P.R.China
Tel: (86-577)6177 8888
Fax: (86-577)6177 8000
Hotline: 400-826-8008
P/C: 325604

官方网站 www.delixi-electric.com
官方微博 http://e.weibo.com/delixi2008

微信订阅号

若您对我们的**产品**有任何意见或建议， 请致信 de.mkt@delixi-electric.com

北京办事处
地址：北京市丰台区枫竹苑一区（未来假日花园）18-10　邮编：100076
电话：010 - 87576990　　传真：010 - 87576991

- 沈阳办公点
  地址：辽宁省沈阳市于洪区细河南路碧桂园银河城钻石郡148-3
  邮编：110000
  电话：024 - 23342957
  传真：024 - 23342477
- 太原办公点
  地址：山西省太原市万柏林区南内环桥西万水澜庭2号楼2单元17A01
  邮编：030024
  电话：0351 - 6591900
  传真：0351 - 6591900
- 天津办公点
  地址：天津市西青区中北镇中北大道南侧假日风景花园62-2-801
  邮编：300100
  电话：022 - 87801980
  传真：022 - 87801980
- 石家庄办公点
  地址：河北省石家庄市裕华区孙村长宏锦园2区5号楼二单元104
  邮编：050011
  电话：0311 - 85378322
  传真：0311 - 85378322
- 济南办公点
  地址：山东省济南市历下区工业南路55号未来城商务中心13#楼608室
  邮编：250000
  电话：0531 - 85897007
  传真：0531 - 85897006
- 郑州办公点
  地址：河南郑州金水区青年路145号6号楼17层1706号
  邮编：450000
  电话：0371 - 68091000
- 哈尔滨办公点
  地址：黑龙江省哈尔滨市道外区润达国际D座2单807室
  邮编：150050
- 长春办公点
  地址： 吉林省长春市二道区东盛大街与荣光路交汇力旺东玺台B座908号
  邮编：130031
- 合肥办公点
  地址：安徽省合肥市瑶海区五里山天街3A栋1412号
  邮编：230000
- 青岛办公点
  地址：青岛市城阳区正阳路177号15号楼2单元903室
  邮编：214000

西安办事处
地址：陕西西安市莲湖区大庆路三号蔚蓝国际A705　　邮编：710082
电话：029 - 88611982　　传真：029 - 88610883

- 武汉办公点
  地址：湖北武汉市江汉区新华路186号福星国际商会大厦2516、2517室
  邮编：430000
  电话：027 - 85512405
  传真：027 - 85696016
- 成都办公点
  地址：成都市金牛区人民北路二段118号金牛万达广场甲级C座16楼1603号
  邮编：610000
  电话：028 - 87711123
  传真：0577 - 61778197
- 昆明办公点
  地址：云南省昆明市官渡区金马街道办事处十里社区居民委会双羊街168号樾府花园1期3幢1单元802号
  邮编：650000
  电话：0871 - 63541918
  传真：0871 - 63541918
- 重庆办公点
  地址：重庆市九龙坡区石桥铺街道荟祥汇A-16-48
  邮编：400039
  电话：023 - 68882868
  传真：023 - 68882868
- 温州办公点
  地址：浙江省乐清市柳市镇德力西高科技工业园销售大厅三楼
  邮编：325604
  电话：0577 - 61778888 - 7017
  传真：0577 - 62721500
- 南京办公点
  地址：南京市建邺区白龙江东街22号艺树家工场13楼1306室
  邮编：210000
  电话：025 - 84573166
- 乌鲁木齐办公点
  地址：新疆乌鲁木齐市米东区米东南路红光雅居D区6号楼3单元602室
  邮编：830000
- 贵阳办公点
  地址：贵阳市观山湖区石林东路中天帝景传说B区B4栋1单元1302室
- 杭州办公点
  地址：杭州市江干区蓝桥景苑11幢2单元1002室
  邮编：310016

广州办事处
地址：广州市荔湾区南岸路63号城启大厦1905室　　邮编：510160
电话：020 - 81272152　　传真：020 - 81272952

- 南昌办公点
  地址：江西南昌市西湖区广场东路恒茂国际华城23幢2907
  邮编：330002
  电话：0791 - 86112385
  传真：0791 - 86112385
- 南宁办公点
  地址：广西南宁市西乡塘区科园大道33号盛世龙腾B座2单元1903号1905号
  邮编：530003
  电话：0771 - 3824681
  传真：0771 - 3824681
- 深圳办公点
  地址：深圳市龙华新区民丰路1号碧水龙庭7栋4单元14D
  邮编：518109
- 福州办公点
  地址：福州市晋安区东二环泰禾广场7号楼1117单元
  邮编：350024
- 长沙办公点
  地址：湖南省长沙市湖南区车站北路70号万象新天5号栋2709室
  邮编：410000
- 兰州办公点
  地址：兰州市城关区瑞德摩尔万国港E座2208
  邮编：730020
  电话：15379031522

- 石家庄物流
  地址：河北省石家庄市元氏县殷村石武铁路东国达物流院内
  电话：13889120586
  15511437257/15511431257
- 辽宁物流
  地址：辽宁省沈阳市苏家屯区机场路1011号 万纬沈阳空港物流园 2号库中门
  电话：13889237657
  024-31489425
- 陕西物流
  地址：陕西省西安市六村堡丰产路西段陕西商储物流园南区B1号德力西仓库
  电话：15739583903
  029-89304470
- 山东物流
  地址：山东省临沂市经济技术开发区翔宇路23号华派克物流园内
  电话：13969116770
  0539-7702688
- 重庆物流
  地址：重庆市江津区珞璜工业园B区重庆西部诚通物流有限公司5号库
  电话：18602385221
  023-47618911/47618766
- 成都物流
  地址：四川省成都市青白江区城厢镇德汇路9号 吉嘉速物流园 4-5号
  电话：13981885571
  028-83616008
- 广东物流
  地址：广东省佛山市南海区里水镇怡和二路银裕木业制品厂直入100米
  电话：13609795170
  0757-85129821
- 新疆物流
  地址：乌鲁木齐市友谊路230号（新疆诚通国际物流园内）
  电话：18290622080
  0991-3725796
- 河南物流
  地址：河南省郑州市经济开发区国际物流园区启航路宇培物流园南排W4-A区4B 58-61号德力西仓库
  电话：15516420406
  0371-62030378
- 湖北物流
  地址：武汉市东西湖区临空港大道23号捷利物流园3号库
  电话：13871585309
  027-83088390
- 温州物流
  地址：浙江省乐清市柳市镇德力西高科技工业园
  电话：13958737223
  0577-61778037
- 芜湖物流
  地址：芜湖市芜湖县新芜经济开发区朝阳路德力西物流中心
  电话：15255356767
  0553-8717888-5211

德力西电气版权所有 ♻纸张采用可回收
2022年4月第一版　DENCPBPQYB2201

全新升级 经久耐用

CDLD6H 指示灯



DELIXI
ELECTRIC
德力西电气

守护用电安全　创造生活之美

产品概述

CDLD6H 指示灯



产品简介

- 全系列采用高亮度纯色 LED 发光芯片，寿命更长
- 标配 RoHS 物料，IP65 防护等级，环保更安心
- 标配抗干扰等级（AC28/DC40V）指示灯，可定制其余抗干扰等级
- 业内特有底部色环配合隐藏式接线端子，安全更便捷
- 涵盖 ϕ16、ϕ22mm 安装孔径，可满足不同客户需求

选型指南

产品型号	安装尺寸	压降方式	电压等级	颜色	辅助识别	环保代码
CDLD6H	□	□	□	□	□	□
CDLD6H	ϕ16 ϕ22	2：电阻式（AC/DC） 4：电容式（AC）	T：6V J：12V B：24V C：36V E：48V F：110V M：220V Q：380V	3：绿色 4：红色 5：黄色 7：白色 8：蓝色	缺省：常规 F：放电式 K：抗干扰型	R：RoHS

注：安装直径 ϕ22 与 ϕ25 通用

技术参数

CDLD6H 指示灯

主要技术参数

特性 \ 型号			CDLD6H–16	CDLD6H–22
绝缘电压 Ui			500V	690V
额定冲击耐受电压 Uimp			6kV	
额定工作电压Ue		AC/DC	6V~220V	6V~380V
		AC	220V、380V	
额定工作电流Ie		AC/DC	⩽20mA	
		AC		
工作寿命			30000h	
工作频率			50/60Hz	
发光颜色			绿、红、黄、白、蓝	
光亮度			⩾40cd/m^2	
防护等级（安装面板前）			IP65	
螺钉紧固力矩			0.4N · m（最大0.5N · m）	0.8N · m（最大1.2N · m）
接线能力	硬线		最小1×0.5mm^2 最大2×1mm^2或1×1.5mm^2	最小1×0.5mm^2 最大2×1.5mm^2或1×2.5mm^2
	软线			
环境温度		运行	–25℃~+55℃（24h内的平均温度不超过+35℃）	
		储存	–35℃~+70℃	
国家标准			GB/T14048.5	
认证			CCC、CE	

外形与安装尺寸

CDLD6H 指示灯

CDLD6H 指示灯

■ CDLD6H–16

单位：mm

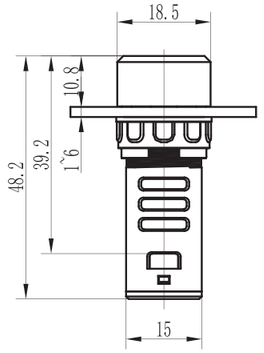

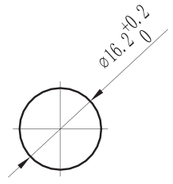

面板开孔尺寸

■ CDLD6H–22

单位：mm

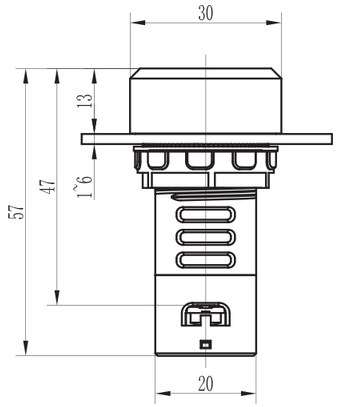

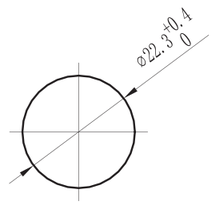

面板开孔尺寸