德力西电气有限公司
DELIXI ELECTRIC LTD

浙江省乐清市柳市镇德力西高科技工业园区

电话: (86-577)6177 8888
传真: (86-577)6177 8000
客服热线: 400-826-8008
邮编: 325604

Delixi High-Tech Industry Park, Liushi,
Yueqing, Zhejiang, P.R.China

Tel: (86-577)6177 8888
Fax: (86-577)6177 8000
Hotline: 400-826-8008
P/C: 325604

微信订阅号

官方网站 www.delixi-electric.com
官方微博 http://e.weibo.com/delixi2008

京津冀区域

- **北京办事处!**
  地址：北京市丰台区草桥东路2号院1号楼502室!
  邮编：100076!
  电话：010-87576990

- **石家庄办事处!**
  地址：河北省石家庄市裕华区体育南大街联创壹号25B06!
  邮编：050011!
  电话：0311 - 85378322!
  传真：0311 - 85378322

- 天津办公点
  地址：天津滨海高新区华苑产业区
  （环外）海泰华科五路三五互联产业园2号楼B座713室
  邮编：300100
  电话：022 - 87801980
  传真：022 - 87801980

东北区域

- **沈阳办事处!**
  地址：辽宁省沈阳市于洪区细河南路碧桂园银河城钻石郡148-3!
  邮编：110000!
  电话：024 - 23342957 !
  传真：024 - 23342477

- 长春办公点
  地址：长春市二道区力旺东玺台B座908室
  邮编：130031
  电话：18640450365

- 哈尔滨办公点
  地址：哈尔滨市南岗区华鸿国际3208
  邮编：150050
  电话：18640450365

豫晋蒙区域

- **郑州办事处!**
  地址：郑州市金水区青年路145号6号楼17层1706号!
  邮编：450000!
  电话：0371-68091000!

- 太原办公点
  地址：山西省太原市万柏林区南内环桥西万水澜庭2号楼2单元17A01
  邮编：030024
  电话：0351 - 6591900
  传真：0351 - 6591900

鄂皖湘区域

- **武汉办事处!**
  地址：湖北武汉市江汉区新华路186号福星国际商会大厦2516、2517室!
  邮编：430000!
  电话：027 - 85512405!
  传真：027 - 85696016

- **合肥办事处!**
  地址：安徽省合肥市包河区国 际五金机电商贸城 一期B区7栋三楼德力西!
  邮编：230000!
  电话：18226178116!

- 长沙办公点
  地址：长沙市开福区三一大道456号绿地V岛B09栋12楼1212室
  邮编：410000
  电话：17607310160

西部区域

- **西安办事处!**
  地址：陕西省西安市莲湖区大庆路3号蔚蓝国际A705 !
  邮编：710082!
  电话：029 - 88611982 !
  传真：029 - 88610883!

- **成都办事处!**
  地址：成都市金牛区人民北路二段118号金牛万达广场甲级C座!16楼1603号!
  邮编：610000!
  电话：028 - 87711123!
  传真：0577 - 61778197

- 乌鲁木齐办公点
  地址：乌鲁木齐市米东区米东南路红光雅居D区6号楼3单元602室
  邮编：830000

- 贵阳办公点
  地址：贵州省贵阳市观山湖区万科理想城B2栋1812室

- 昆明办公点
  地址：云南省昆明市官渡区金马街道办事处十里社区居民委员会双羊街168号樾府花园1期3栋1单元802号
  邮编：650000
  电话：0871 - 63541918
  传真：0871 - 63541918

- 重庆办公点
  地址：重庆市九龙坡区石杨路42号水墨云选广场16-48号
  邮编：400039
  电话：023 - 68882868
  传真：023 - 68882868

- 兰州办公点
  地址：兰州市城关区瑞德摩尔万国港E座2208
  邮编：730020
  电话：15379031522

华东区域

- **南京办事处!**
  地址：南京市建邺区白龙江东街22号艺树家工场13楼1306室!
  邮编：210000!
  电话：025 - 84573166 !

- 无锡办公点
  地址：江苏省无锡市清扬路118号世金中心44楼4436室
  邮编：214000

- 青岛办公点
  地址：山东省青岛市城阳区正阳路380号国豪金融中心3号楼513室
  邮编：266000
  电话：13061264373

- 济南办公点
  地址：济南市槐荫区腊山河西路与烟台路交叉口善仁大厦1号楼2111室
  邮编：250000
  电话：18032275217
  传真：0531-85897006

东南区域

- **广州办事处!**
  地址：广州市荔湾区南岸路63号城启大厦1905室!
  邮编：510160!
  电话：020 - 81272152 !
  传真：020 - 81272952

- 温州办公点
  地址：福建省福州市台江区鳌头路万科金融港3号楼1127房
  邮编：350024

- 杭州办公点
  地址：杭州市上城区笕桥街道新天地金色时光18幢1单元304
  邮编：310016

- 南昌办公点
  地址：江西南昌市西湖区广场东路恒茂国际华城23幢2907
  邮编：330002
  电话：0791 - 86112385
  传真：0791 - 86112385

- 福州办公点
  地址：福建省福州市台江区鳌港路万科金融港3号楼1127号
  邮编：350024

- 南宁办公点
  地址：广西南宁市西乡塘区科园大道33号盛世龙腾B座2单元1903号1905号
  邮编：530003
  电话：0771 - 3824681
  传真：0771 - 3824681

物流中心 >>

- 石家庄物流
  地址：河北省石家庄市元氏县殷村
  石武铁路东国达物流院内
  电话：13889120586
  15511437257/15511431257

- 辽宁物流
  地址：沈阳市于洪区沙岭路114号万纬沈阳于洪冷链园区3分区2号库
  电话：13889237657
  024-31489425

- 陕西物流
  地址：陕西省尚宏路瀚溥亿达西安科技生态产业园A2-1-1号德力西仓库
  电话：18972997743
  029-89304470

- 山东物流
  地址：山东省临沂市经济技术开发区翔宇路23号华派克物流园内
  电话：13969116770
  0539-7702688

- 重庆物流
  地址：重庆市江津区珞璜工业园B区
  重庆西部诚通物流有限公司5号库
  电话：18602385221
  023-47618911/47618766

- 成都物流
  地址：四川省成都市青白江区城厢镇
  德汇路9号 吉嘉速物流园 4-5号
  电话：13981885571
  028-83616008

- 广东物流
  地址：广东省佛山市南海区里水镇
  怡和二路银裕木业制品厂直入100米
  电话：13609795170
  0757-85129821

- 新疆物流
  地址：乌鲁木齐市友谊路230号
  （新疆诚通国际物流园内）
  电话：18997968570
  0991-3725796

- 河南物流
  地址：河南省郑州市经济开发区国际物流园区启航路宇培物流园南排
  W4-A区4B 58-61号德力西仓库
  电话：15516420406
  0371-62030378

- 湖北物流
  地址：武汉市东西湖区临空港大道23号
  捷利物流园3号库
  电话：13871585309
  027-83088390

- 温州物流
  地址：浙江省乐清市柳市镇德力西高科技工业园
  电话：13958737223
  0577-61778037

- 芜湖物流
  地址：芜湖市芜湖县新芜经济开发区朝阳路德力西物流中心
  电话：18655125096
  0553-8717888-5211

德力西电气版权所有 ♻纸张采用可回收

2024年11月第1版 DENCPOEMZYYB2201

若您对我们的**产品**有任何意见或建议， 请致信 de.mkt@delixi-electric.com

DELIXI
ELECTRIC
德力西电气



德力西电气
JDT50E警示灯样本

守护用电安全 创造生活之美

产品概述



JDT50E 组合式塔灯主要用于各种机器设备、输配电线路、控制线路等工作场合的状态指示，非正常工作状态报警。相比传统的小型按钮类指示灯和蜂鸣器，具有指示信号更醒目，声光信号传输距离更远，安装方式多样化等优点，满足不同的应用场合。

■ 产品特征

- 棱镜灯罩设计，360° 均匀发光，高亮醒目不眩光
- 灯罩采用耐热抗震的聚碳酸酯树脂制成，更坚固，长时间使用不退色不磨损
- 发光元件集成化，性能可靠，LED 寿命可达 50000 小时
- 防护等级：IP54（不带蜂鸣款）
- 发光形式有：常亮、闪亮
- 超广工作环境温度：–25~55℃
- 蜂鸣器音量＞ 90dB（距声源水平方向 10cm 处）
- 兼具声、光报警功能，产品更紧凑，性价比更高

■ 颜色定义



颜色	含义
红	危险，需要立即采取行动
黄	非正常状态，需要加以监控或采取行动
绿	正常状态，不需要采取行动
蓝	中断，人工干涉
白	其他状态，自定义

■ 产品参数

工频耐压	1890V
额定绝缘电压 Ui	690V
额定工作电压 Ue	AC/DC:12V、24V
	AC:110V、220V
发光功率	1W
闪光频率（发光形式 S）	(60~90) 次 / 分钟
发声功率	0.5W
蜂鸣器音量	>90dB(30cm 水平方向)
光源寿命	50000 小时
防护等级	IP54（发声形式为 W，即无蜂鸣器时）
	IP40（发声形式为 D、L 即带蜂鸣器时）
光源	贴片 LED
灯罩材料	PC

正常使用、储存及运输条件

（1）周围空气温度

a）正常使用：–25℃～ 55℃；

b）储存及运输：–30℃～ 70℃；

（2）安装地点海拔高度≤ 2000m；

（3）正常使用、运输及储存的空气相对湿度≤ 98%；

（4）安装类别：III 类；

（5）污染等级：3 级；

■ 安装方式概览

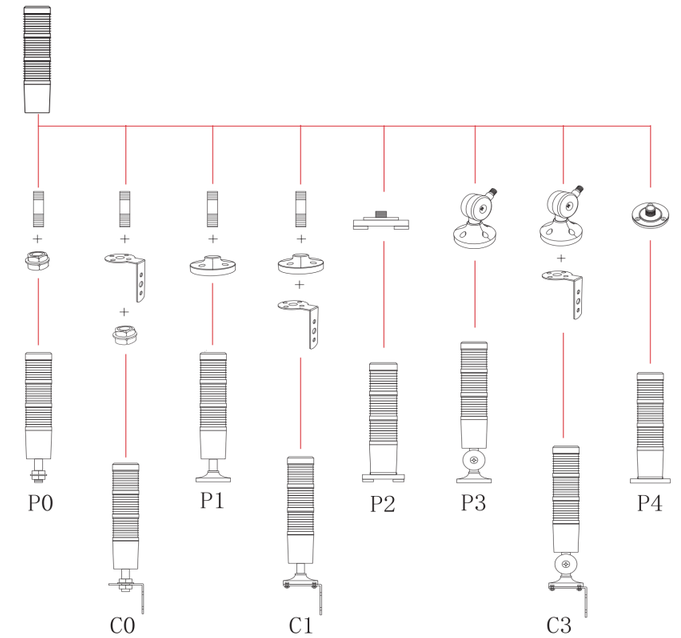

产品选型

型号	口径	颜色	发声形式	发光形式	电压	杆长	安装座 / 方式
JDT	50	3	L	C	B	26	P1
JDT：组合式塔灯	50E: φ 50mm	1: 红 2: 红 + 绿 3: 红 + 黄 + 绿 4: 红 + 黄 + 绿 + 蓝 5: 红 + 黄 + 绿 + 蓝 + 白	W: 无蜂鸣 D: 断续滴滴 L: 连续滴滴	C: 常亮 S: 闪亮	A:AC/DC12V BB:AC/DC24V F:AC 110V MM:AC 220V	空缺：无铝杆（不带座或配 P2、P3、P4、C3 安装座时） 05:5cm 10:10cm 15:15cm 20:20cm 26:26cm	空缺：不带座 P0: 平面铝杆直接安装 P1: 平面圆盘安装座 P2: 平面磁吸安装座 P3: 平面折叠安装座 P4: 平面连体安装座 C0: 侧面铝杆安装座 C1: 侧面圆盘安装座 C3: 侧面折叠安装座



配件

产品本体

型号	口径	颜色	发声形式	发光形式	电压
JDT	50E	3	L	C	B
JDT: 组合式塔灯	50E: 50mm	1: 红 2: 红 + 绿 3: 红 + 黄 + 绿 4: 红 + 黄 + 绿 + 蓝 5: 红 + 黄 + 绿 + 蓝 + 白	W: 无蜂鸣 D: 断续滴滴 L: 连续滴滴	C：常亮 S：闪亮	A:AC/DC12V BB:AC/DC24V F:AC 110V MM:AC 220V



铝杆

铝杆	长度
JDELG	10
JDELG	05:5cm 10:10cm 15:15cm 20:20cm 26:26cm



安装座

安装座型号	长度
JDEZ	P1
JDEZ	P0: 平面铝杆直接安装 (不含铝杆) P1: 平面圆盘安装座 (不含铝杆) P2: 平面磁吸安装座 P3: 平面折叠安装座 P4: 平面连体安装座 C0: 侧面铝杆安装座 (不含铝杆) C1: 侧面圆盘安装座 (不含铝杆) C3: 侧面折叠安装座



安装座图示

平面安装基座



P0: 平面铝杆直接安装



P1: 平面圆盘安装座



P2: 平面磁吸安装座



P3: 平面折叠安装座



P4: 平面连体安装座

侧面安装基座



C0: 侧面铝杆安装座



C1: 侧面圆盘安装座



C3: 侧面折叠安装座

产品尺寸

平面铝杆直接安装 /P0

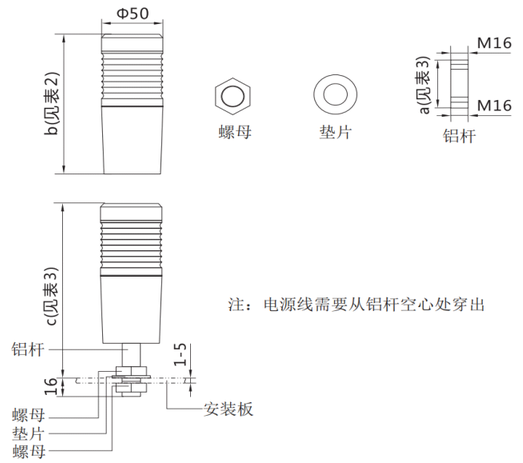

注：电源线需要从铝杆空心处穿出

节数		1	2	3	4	5
尺寸 b	发声形式 W	111	167	223	279	335
尺寸 b	发声形式 D、L	149	205	261	317	373

表 2

铝杆、P0、CO、P1、C1 尺寸表

铝杆杆长代号			05	10	15	20	26
铝杆长度尺寸（a）			50	100	150	200	260
尺寸	节数	发声形式	\	\	\	\	\
c	1	W	130	180	230	280	340
		D、L	168	218	268	318	378
	2	W	186	236	286	336	396
		D、L	224	274	324	374	434
	3	W	242	292	342	392	452
		D、L	280	330	380	430	490
	4	W	298	348	398	448	508
		D、L	336	386	436	486	546
	5	W	354	404	454	504	564
		D、L	392	442	492	542	602
d	1	W	143	193	243	293	353
		D、L	181	231	281	331	391
	2	W	199	249	299	349	409
		D、L	237	287	337	387	447
	3	W	255	305	355	405	465
		D、L	293	343	393	443	503
	4	W	311	361	411	461	521
		D、L	349	399	449	499	559
	5	W	367	417	467	517	577
		D、L	405	455	505	555	615

表 3

平面磁吸安装座 /P1

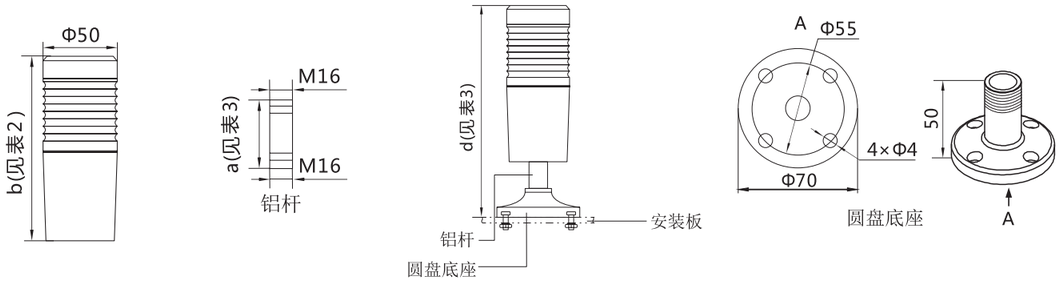

备注：

1、用户需要自备安装板上的螺丝和螺母；

2、电源线需要从铝杆空心处穿出。

平面磁吸安装座 /P2

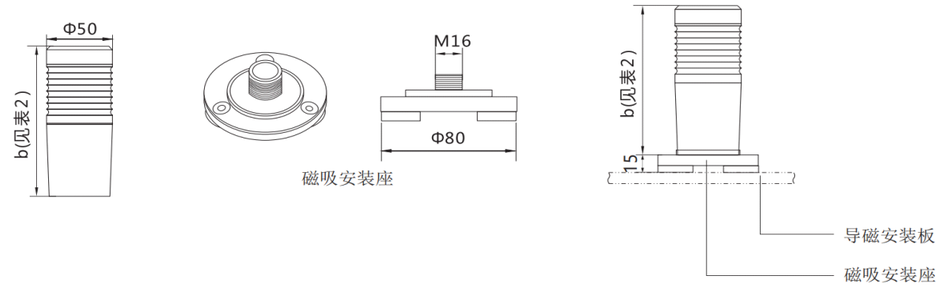

平面折叠安装座 /P3

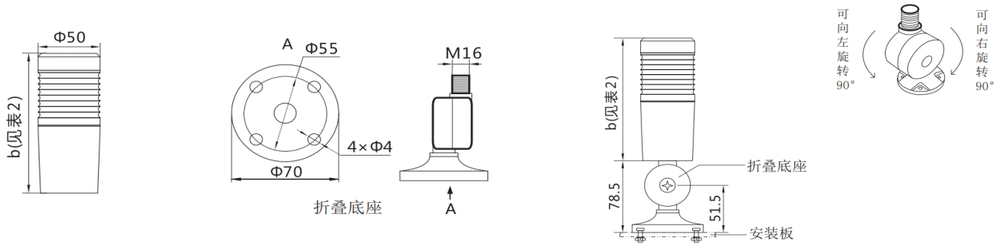

备注：

1、用户需要自备安装板上的螺丝和螺母；

2、旋转角度位置调节详见“P3 与 C3 旋转效果图”；

3、穿线和装配过程详见“P3 与 C3 穿线步骤”。

平面连体安装座 /P4

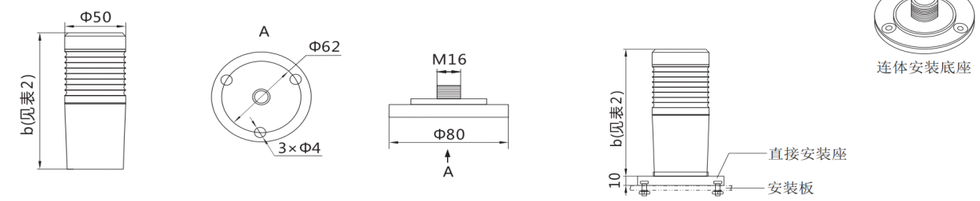

备注：

1、用户需要自备安装板上的螺丝和螺母；

2、电源线需要从铝杆空心处穿出。

侧面铝杆安装座 /C0

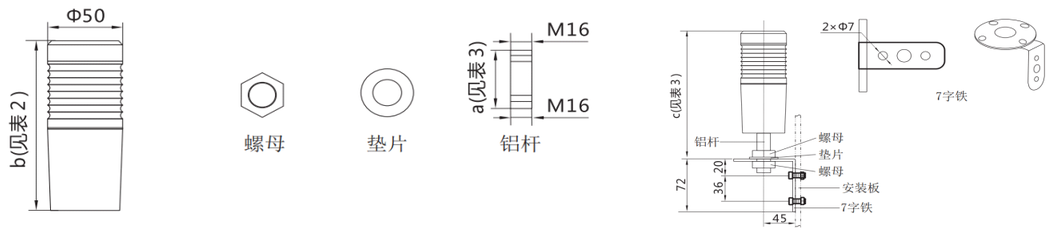

备注：

1、用户需要自备安装板上的螺丝和螺母；

2、电源线需要从铝杆空心处穿出。

侧面铝杆安装座 /C1

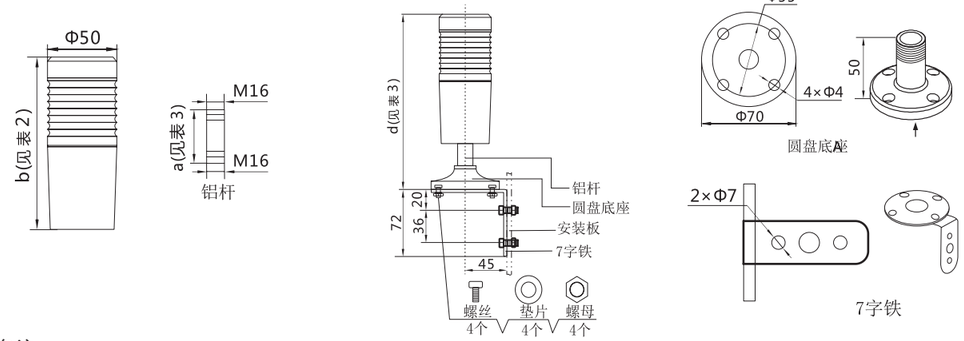

备注：

1、用户需要自备安装板上的螺丝和螺母；

2、电源线需要从铝杆空心处穿出。

侧面折叠安装座 /C3

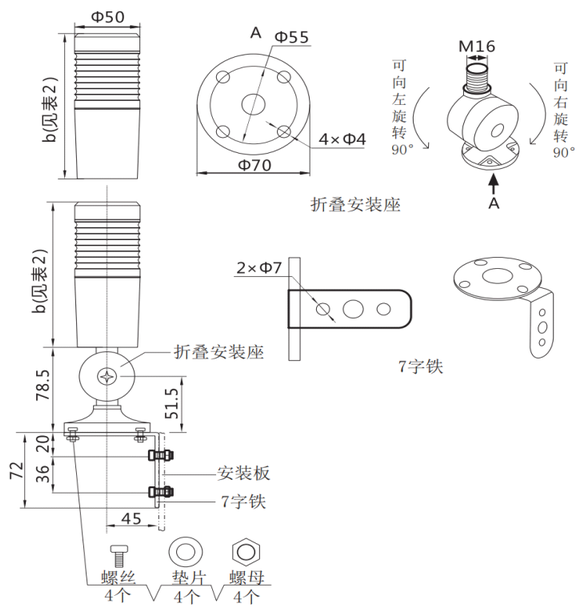

备注：

1、用户需要自备安装板上的螺丝和螺母；

2、旋转角度位置调节详见“P3 与 C3 旋转效果图”；

3、穿线和装配过程详见“P3 与 C3 穿线步骤”。

接线

发声形式为 L 和 D 的接线方法

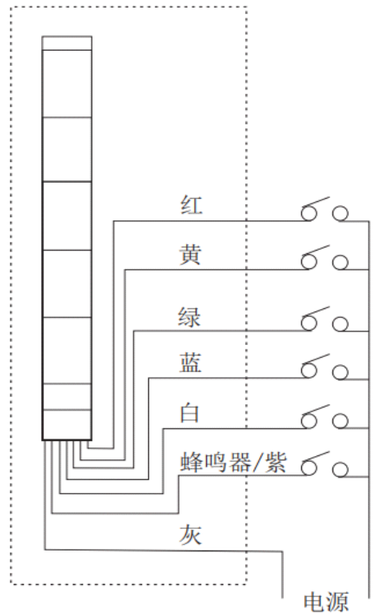

发声形式为 W 的接线方法

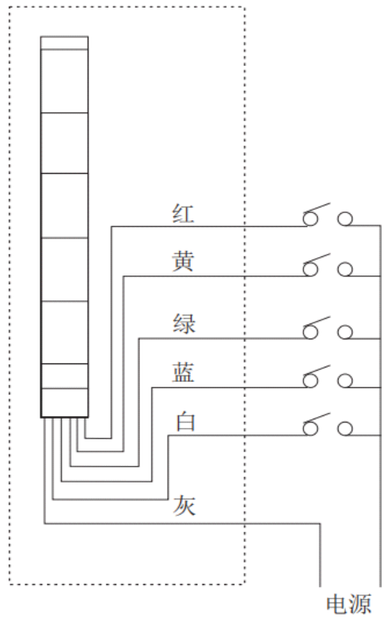

P3 与 C3 旋转效果图

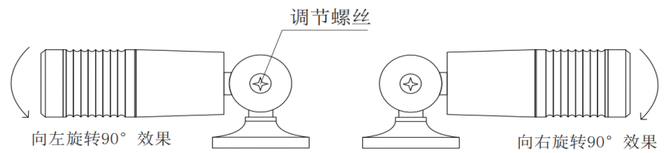

P3：平面折叠安装座

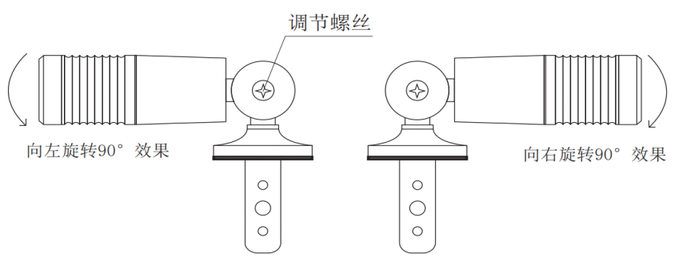

C3：侧面折叠安装座

备注：旋转前需要拧松螺丝，调整角度后再次拧紧

P3 与 C3 穿线步骤

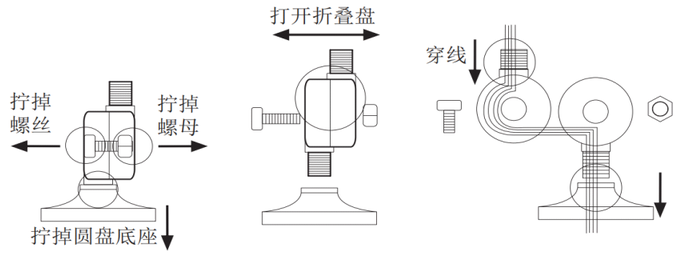

步骤一

步骤二

步骤三

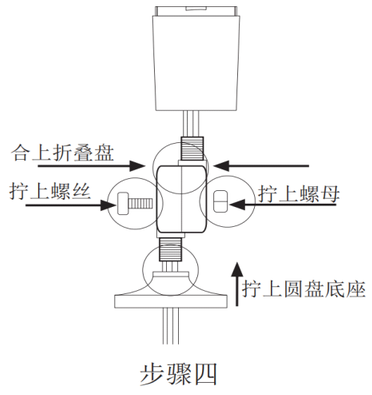

步骤四

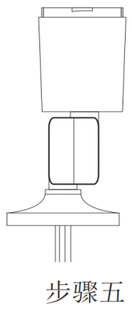

步骤五