DELIXI
ELECTRIC
德力西电气

HR3系列
熔断器式隔离开关
使用说明书

符合标准:GB/T 14048.3

□ 安装、使用产品前，请仔细阅读使用说明书，并妥善保管、备用。

HR3系列熔断器式隔离开关产品使用说明书

1 用途与使用范围

HR3系列熔断器式隔离开关(以下简称开关)。适用于交流50Hz，额定电压400V／690V，额定电流至600A的工业企业配电网络中，作为电缆，导线及用电设备的过载和短路保护以及在网络正常供电情况下不频繁地接通和切断电源，开关是用来代替各种低压配电装置中刀开关和熔断器的组合电器。

开关按GB／T 14048.3及其相关标准设计、制造与检验。

2 型号及含义

HR 3－□／□□□

- 有“BX”表示旋转操作机构，无表示杠杆操作机构。
- 操作方式及检修方法
  - 2－表示正面中央杠杆传动机构式，后检修；
  - 3－表示侧面操作手柄式，前检修；
  - 4－表示无面板正面侧方杠杆传动机构式，前检修；
- 极数“3”表示3极
- 约定发热电流（即额定工作电流A）
- 设计序号
- 熔断器式隔离开关

3 正常工作条件

3.1 周围空气温度：上限值不超过＋40℃，下限值不低于－5℃，24h内的平均值不超过＋35℃；

3.2 安装地点海拔高度：不超过2000m；

3.3 大气条件：大气相对湿度在周围空气温度为＋40℃时不超过50%，在较低温度下可以有较高的相对湿度；例如20℃时，相对湿度为90%，并考虑到因温度变化发生在产品表面上的凝露的消除；

3.4 污染等级：3级；

3.5 安装类别：Ⅲ、Ⅳ类；

3.6 安装条件：应垂直安装在无显著摇动和冲击振动和雨雪侵袭的地方，同时安装地点应无爆炸危险介质，且介质中无足以腐蚀金属和破坏绝缘的气体和尘埃。

4 结构特征

开关是用RTO熔断器和刀开关的组合电器，具有RTO熔断器和刀开关的基本性能，在电路正常供电的情况下，接通和切断电源由开关来担任。当线路或用电设备过载或短路时，开关的熔体烧断，及时切断故障电流。前操作前检修的开关，中央有供检修和更换熔断器的门，主要供BDL配电屏上安装。前操作后检修的开关主要供BSL配电屏上安装。侧操作前检修的开关可以制成封闭的动力配电箱。

开关带有安全栏板，并装有灭弧室。灭弧室由PC聚碳绝缘板和钢板冲制铆合而成的。

开关的熔断器固定在带弹簧、锁板的绝缘横梁上，在正常运行时，保证熔断器不脱扣，而当熔断器因线路故障而熔断后，只需要按下锁板便可以很方便地更换熔断器。

5 主要技术参数

5.1 开关的品种规格型号见表1

表1

额定工作电流（A）	型号		
	HR3 正面中央杠杆 传动机构式	HR3侧面 操作手柄式	HR3无面板 正面侧方杠杆 传动机构式
100	HR3-100/32	HR3-100/33	HR3-100/34
200	HR3-200/32	HR3-200/33	HR3-200/34
400	HR3-400/32	HR3-400/33	HR3-400/34
600	HR3-600/32	HR3-600/33	HR3-600/34

5.2 开关的主要技术参数见表2

表2

型号	额定工作电流（A）	额定工作电压（V）	额定绝缘电压（V）	额定限制短路电流（kA）	额定冲击耐受电压（kV）	熔体额定电流（A）
HR3-100	100	400/690	8000	25	12	30，40，50，60，80，100
HR3-200	200					80，100，120，150，200
HR3-400	400					150，200，250，300，350，400
HR3-600	600					350，400，450，500，550，600

6 外形及安装尺寸见图1～图4和表3～表6

32型正面中央杠杆传动机构式外形尺寸

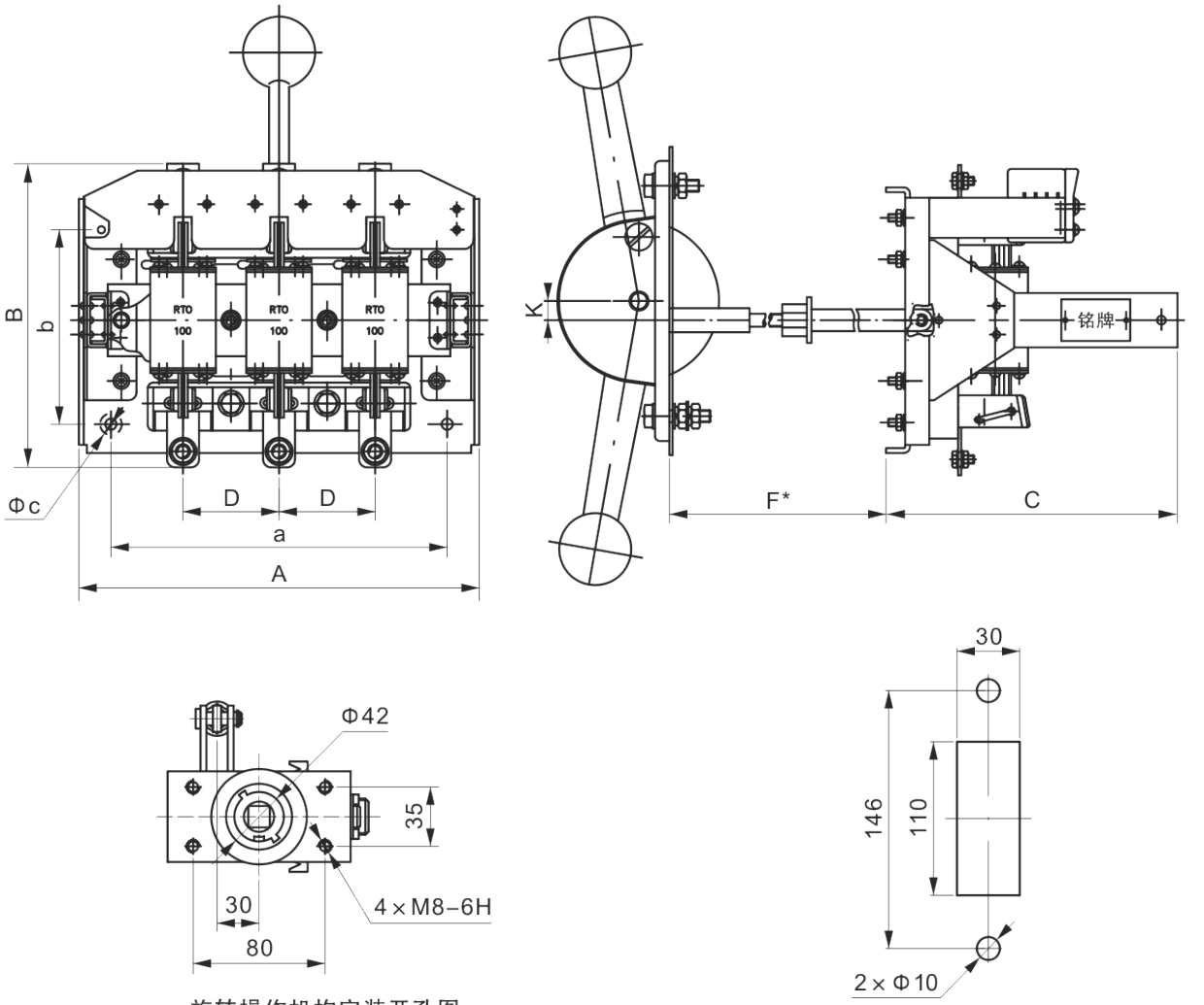

旋转操作机构安装开孔图

杠杆手柄开孔图

图2

表4

型号	外形尺寸(mm)					安装尺寸(mm)			
	A	B	C	D	F*	a	b	Φc	K
HR3-100/32	250	192	185	60	250	215	130	7	12
HR3-200/32	275	205	185	70	250	230	130	7	12
HR3-400/32	295	225	185	80	250	250	130	7	12
HR3-600/32	325	265	205	90	250	280	130	7	12

注：F*尺寸为开关接通后连杆处最大位置的尺寸。

33型侧面操作手柄式外形尺寸

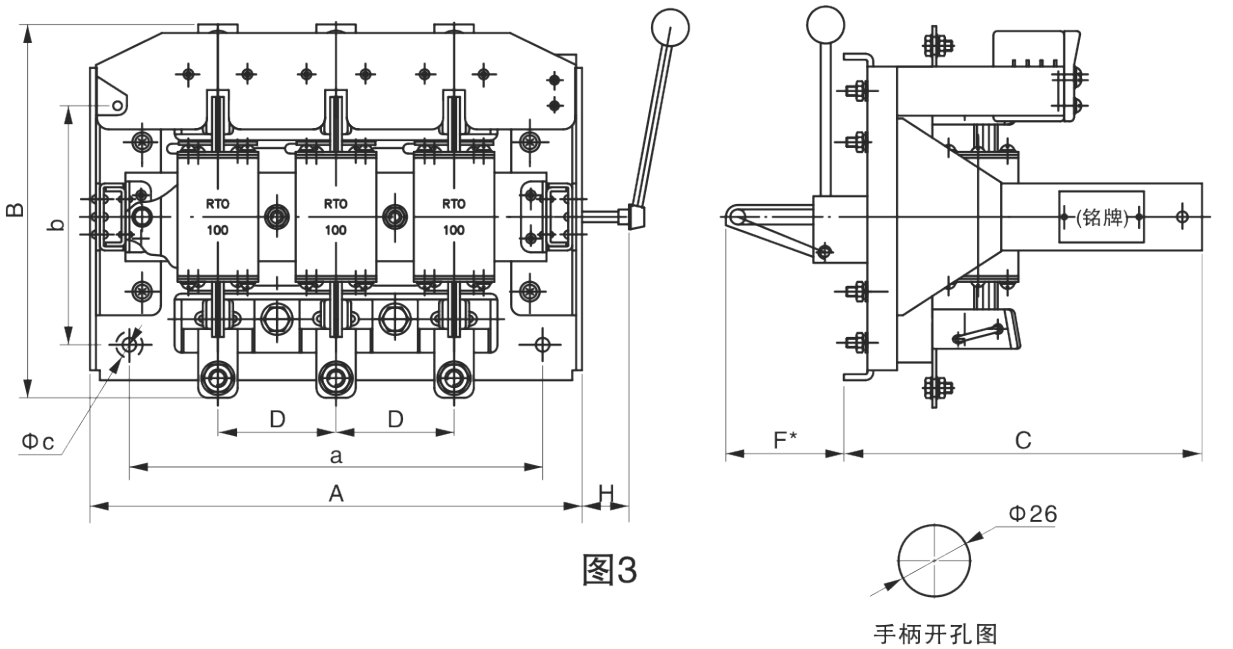

图3

手柄开孔图

表5

型号	外形尺寸(mm)					安装尺寸(mm)			
	A	B	C	D	F*	a	b	Φc	H
HR3-100/33	250	192	185	60	75	215	170	7	50
HR3-200/33	270	205	185	70	90	230	170	7	50
HR3-400/33	290	290	185	80	90	250	170	7	50
HR3-600/33	320	320	185	90	105	280	170	7	50

注：F*尺寸为开关接通后连杆处最大位置的尺寸。

34型侧面操作手柄式外形尺寸

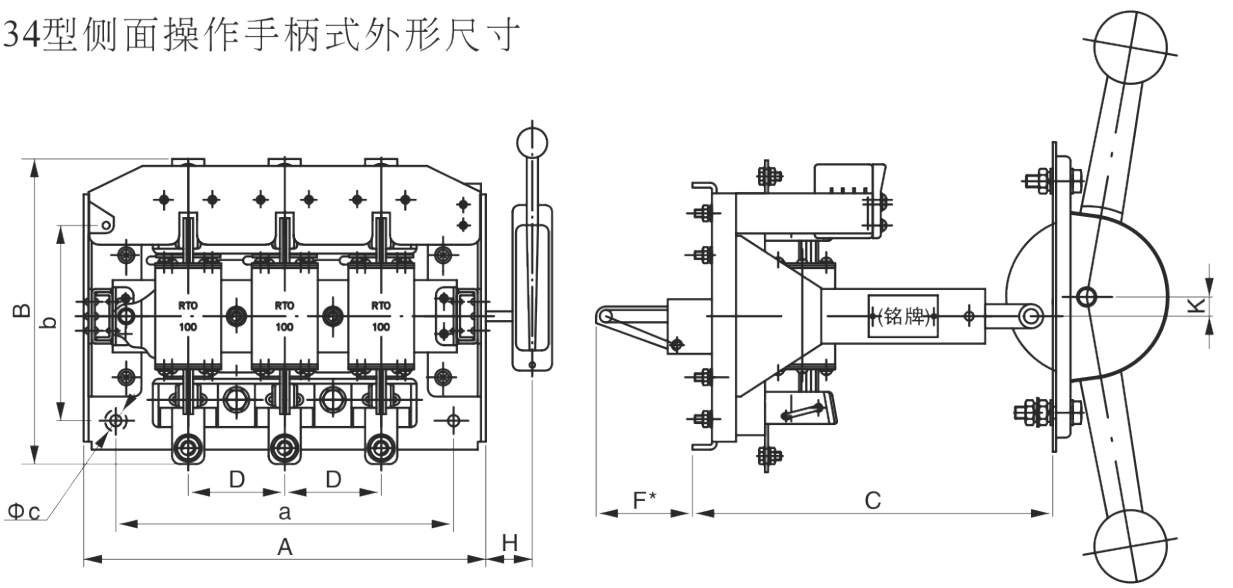

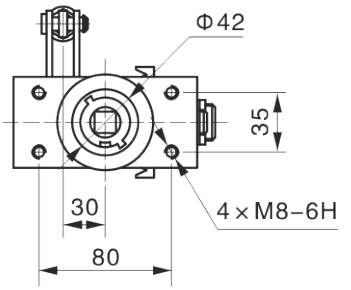

旋转操作机构安装开孔图

图4

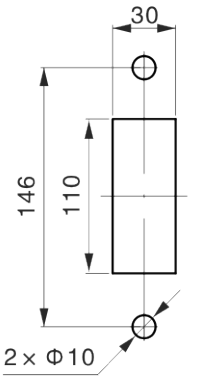

杠杆手柄开孔图

表6

型号	外形尺寸(mm)					安装尺寸(mm)				
	A	B	C	D	F*	a	b	Φc	H	K
HR3-100/34	250	192	250	60	75	215	170	7	50	12
HR3-200/34	275	205	250	70	75	230	170	7	50	12
HR3-400/34	295	225	250	80	75	250	170	7	50	12
HR3-600/34	325	265	250	90	75	280	170	7	50	12

注：F*尺寸为开关接通后连杆处最大位置的尺寸。

7 安全注意事项

7.1 操作人员在更换熔断的熔断体时，先要戴上工作手套，将钳子夹住熔断器的触刀，用螺丝刀拨开卡板，即可取出，同时必须注意防止用手直接取下，以免烫手和触及带电部位。

7.2 开关门在打开位置，不得作接通与分断电流之操作。

7.3 当熔断器因过载或短路而动作后，应立即作分闸操作，迅速更换熔断的熔断器保证及时供电。

8 保修说明及售后服务

在用户遵守保管和使用条件下，本公司生产的产品，自生产日期(以产品合格证或产品上标明的日期为准)起二十四个月内或者从购买之日起(以发票开据日期为准)十二个月内，产品因制造质量问题而发生损坏或不能正常工作时，本公司负责无偿修理或更换。但是，在下述情况下引起的故障，即使在保修期内亦作有偿修理或有偿更换：

a）产品的使用情况不符合标准规范要求；

b）自行改装及不适当的维修等原因；

c）地震、火灾、雷击、异常电压，其他不可抗拒的自然灾害等原因。

9 订货须知

订货单位须注明开关的型号规格、电流等级、极数、操作方式及数量等，特殊订货请联系我公司有关技术部门。

例如：HR3－400／32　20台。

DELIXI
ELECTRIC
德力西电气

产品合格证

名 称：熔断器式隔离开关

型 号：HR3系列

本产品执行GB/T 14048.3标准，经检验合格，准予出厂。

检 验 员：DELIXI® 检验 03

检验日期：见产品或包装

生产厂：德力西集团有限公司

地址：浙江省乐清市柳市镇站东路155号　邮编：325604

电话：(86-577)6177 8888

传真：(86-577)6177 8000

客服热线：400-826-8008

www.delixi-electric.com