产品选型

产品名称	额定电流	辅助触头	线圈电压	线圈电源
CJX1	9	22	M	
	9：9A ... 475：475A	22：2常开+2常闭	见线圈电压代码	缺省：交流 Z：直流



电动机功率 P(KW,380V)	额定电流 (A)	辅助触头		定货编码
		常开 NO	常闭 NC	
4	9	2	2	CJX1 9 22 *
5.5	12	2	2	CJX1 12 22 *
7.5	16	2	2	CJX1 16 22 *
11	22	2	2	CJX1 22 22 *
15	32B	2	2	CJX1 32 22 *
18.5	38	2	2	CJX1 38 22 *
22	45	2	2	CJX1 45 22 *
30	63	2	2	CJX1 63 22 *
37	75	2	2	CJX1 75 22 *
45	85	2	2	CJX1 85 22 *
55	110	2	2	CJX1 110 22 *
75	140	2	2	CJX1 140 22 *
90	170	2	2	CJX1 170 22 *
110	205	2	2	CJX1 205 22 *
132	250	2	2	CJX1 250 22 *
160	300	2	2	CJX1 300 22 *
200	400	2	2	CJX1 400 22 *
250	475	2	2	CJX1 475 22 *

注：极数3极为常规极数，在型号中不表示，
对于CJX1定货编码中的“*”可由线圈电压代码来表示

线圈电压代码							
线圈电压（Y）	24	36	48	110	127	220	380
*	B	C	E	F	S	M	Q

线圈电源类型代码		
线圈电源类型	直流	交流
	Z	缺省

注：只有CJX1-9~32A可提供直流线圈产品

技术参数

接触器型号			CJX1—09	CJX1—12	CJX1—16	CJX1—22	CJX1—32B	CJX1—38	CJX1—45	CJX1—63	CJX1—75
主电路特性											
额定工作电压（Ue）		V	220、380、660								
额定绝缘电压（Ui）		V	660								
约定发热电流（Ith）		A	20	20	30	30	45	55	80	90	100
额定工作电流（Ie）	AC—3,380V	A	9	12	16	22	32	38	45	63	75
	AC—3,660V	A	6.6	8.8	12.2	12.2	18	27	45	63	75
	AC—4,380V	A	3.3	4.3	7.5	8.5	12	18.5	24	28	34
可控制三相电动机的最大功率	AC—3,220V	kw	2.2	3	4	5.5	8.5	11	15	18.5	22
	AC—3,380V	kw	4	5.5	7.5	11	15	18.5	22	30	37
	AC—3,660V	kw	5.5	7.5	11	11	15	23	39	55	67
电寿命	AC—3	万次	100				100		60		60
	AC—4	万次	20				20		15		15
机械寿命		万次	1000				600		600		600
操作频率	AC—3	次/时	1200				300		300		300
	AC—4	次/时	300				120		120		120
配用熔断器型号			NT00—16	NT00—20	NT00—25	NT00—32	NT00—50	NT00—63	NT00—63	NT00—80	NT00—100
配用热过载继电器型号			JRS2—12.5	JRS2—12.5	JRS2—25	JRS2—25	JRS2—32	JRS2—45	JRS2—80	JRS2—80	JRS2—80
接线能力	铜导线截面积	mm^2	1.5	2.5	2.5	4	6	10	10	16	25
线圈											
控制电源电压(Us)	交流	V	24、36、48、110、127、220、380								
	直流	V	24、36、48、110、220								
允许控制回路电压	吸合	V	85%~110%Us								
	释放	V	20%~75%Us(交流)　10%~75%Us(直流)								
辅助触头											
约定发热电流(Ith)		A	10								
额定工作电压(Ue)	AC—15	V	120、240、380								
	DC—13	V	125、250								
额定控制容量	AC—15	VA	360								
	DC—13	W	33								
产品认证			CCC								

注：

1. CJX1—09~22A控制电源电压交流另有12V、440V、660V
2. CJX1—32BA控制电源电压交流无24V、48V，直流无12V
3. CJX1—38A控制电源电压交流无48V、127V
4. CJX1—75A控制电源电压交流无127V

接触器型号			CJX1—85	CJX1—110	CJX1—140	CJX1—170	CJX1—205	CJX1—250	CJX1—300	CJX1—400	CJX1—475
主电路特性											
额定工作电压（Ue）		V	220、380、660				220、380、660、1000				
额定绝缘电压（Ui）		V	660				1000				
约定发热电流（Ith）		A	100	160	160	210	220	300	300	400	550
额定工作电流（Ie）	AC—3，380V	A	85	110	140	170	205	250	300	400	475
	AC—3，660V	A	75	110	110	170	170	250	250	400	400
	AC—4，380V	A	42	54	68	75	96	110	125	150	150
可控制三相电动机的最大功率	AC—3，220V	kw	26	37	43	55	64	78	96	125	145
	AC—3，380V	kw	45	55	75	90	110	132	160	200	250
	AC—3，660V	kw	67	100	100	156	156	235	235	375	375
电寿命	AC—3	万次	60			30					
	AC—4	万次	15			10					
机械寿命		万次	600			300					
操作频率	AC—3	次/时	300			120					
	AC—4	次/时	120			120					
配用熔断器型号			NT00—125	NT00—160	NT00—200	NT00—250	NT00—250	NT00—315	NT00—400	NT00—500	NT00—500
配用热过载继电器型号			JRS2—80	JRS2—180	JRS2—180	JRS2—180	JRS2—180	JRS2—250	JRS2—250	JRS2—400	JRS2—400
接线能力	铜导线截面积	mm^2	35	35	50	70	95	120	185	240	300
线圈											
控制电源电压(Us)	交流	V	24、36、48、110、127、220、380								
	吸合	V	85%~110%Us								
允许控制回路电压	释放	V	20%~75%Us（交流）								
辅助触头		A	10								
约定发热电流(Ith)	AC—15	V	120、240、380								
额定工作电压(Ue)	DC—13	V	125、250								
	AC—15	VA	360								
额定控制容量	DC—13	W	33								
	DC—13	W	33								
产品认证			CCC								

注：

1．CJX1—85~140A控制电源电压交流无127V；

2．CJX1—110~475A控制电源电压交流无24V；

外形及安装尺寸

■ CJX1—9~22 外形及安装尺寸

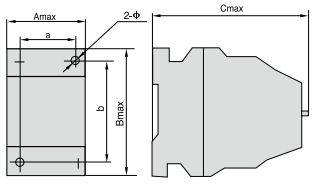

■ CJX1—32B~38 外形及安装尺寸

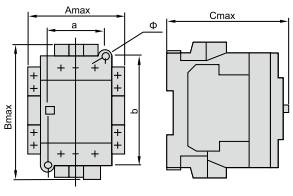

■ CJX1–45~140 外形及安装尺寸

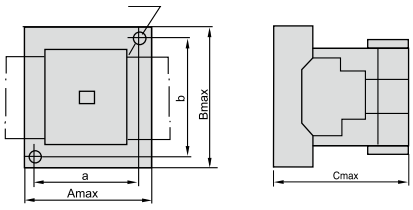

■ CJX1–170~475 外形及安装尺寸

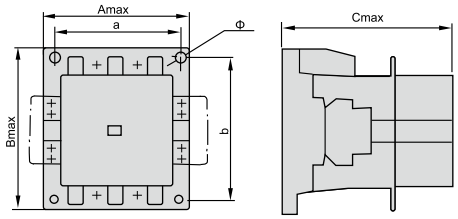

触器型号	Amax	Bmax	Cmax	a	b	Φ
CJX1–9,12	46	79	106	35±0.50	60±0.60	5 $^{+0.48}_{0}$
CJX1–16,22	46	89	116	45±0.50	75±0.60	
CJX1–32B	74	90	109	50±0.50	75±0.60	5 $^{+0.48}_{0}$
CJX1–38	82	103	110	45±0.50	75±0.60	
CJX1–45，63	92	120	125	70±0.60	100±0.70	
CJX1–75，85	105	135	145	80±0.60	110±0.70	5.5 $^{+0.48}_{0}$
CJX1–110，140	125	158	155	100±0.70	130±0.80	6.5 $^{+0.58}_{0}$
CJX1–170	140	185	190	110±0.70	160±0.80	7.0 $^{+0.58}_{0}$
CJX1–205	140	185	190	110±0.70	160±0.80	7.0 $^{+0.58}_{0}$
CJX1–250	146	200	205	120±0.70	180±0.80	9.0 $^{+0.63}_{0}$
CJX1–300	146	200	205	120±0.70	180±0.80	9.0 $^{+0.63}_{0}$
CJX1–400	162	205	224	130±0.80	180±0.80	9.0 $^{+0.63}_{0}$
CJX1–475	162	205	224	130±0.80	180±0.80	9.0 $^{+0.63}_{0}$

■ CJX1–9Z~32BZ 外形及安装尺寸

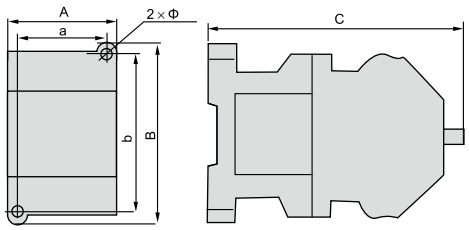

接触器型号	A	B	C	a	b	Φ
CJX1–09Z，12Z	46	79	135	35	60	4.6
CJX1–16Z，22Z	46	87	146	35	75	4.6
CJX1–32BZ	70.5	88	146	50	75	4.6

■ CJX1–9~22

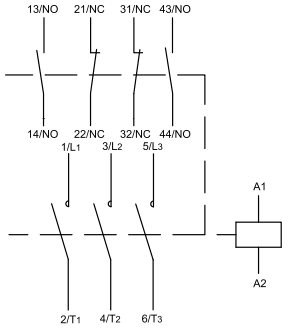

■ CJX1–32B，38

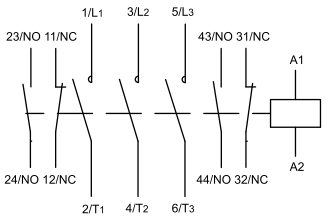

■ CJX1–45~475

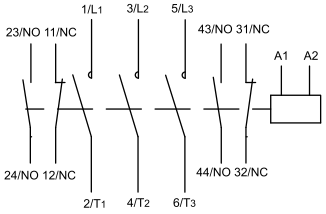

产品选型

产品名称	额定电流	机械连锁	线圈电压
CJX1	9	N	M
	9：9A … 300：300A	N：机械连锁	见线圈电压代码



额定电流（A）	订货编码
9	CJX1 9N *
12	CJX1 12N *
16	CJX1 16N *
22	CJX1 22N *
32B	CJX1 32BN *
45	CJX1 45N *
63	CJX1 63N *
75	CJX1 75N *
85	CJX1 85N *
110	CJX1 110N *
140	CJX1 140N *
170	CJX1 170N *
205	CJX1 205N *
250	CJX1 250N *
300	CJX1 300N *

注：极数3极为常规极数，在型号中不表示

对于CJX1–N订货编码中的“*”，可由线圈电压代码来表示

线圈电压代码							
线圈电压	24	36	48	110	127	220	380
*	B	C	E	F	S	M	Q

CJX1–N 可逆接触器

接触器型号	额定绝缘电压	额定工作电压	约定发热电流	断续周期工作制		断续周期工作制	
	Ui(V)	Ue(V)	Ith(V)	AC–3		AC–4	
				Ie(A)	Pe(W)	Ie(A)	Pe(W)
CJX1–9N	690	380	20	9	4	3.3	1.4
		660		6.6	4.5	1.4	1.1
CJX1–12N	690	380	20	12	5.5	4.3	1.9
		660		8.8	7.7	1.9	1.5
CJX1–16N	690	380	30	16	7.5	7.5	3.5
		660		12.2	11	3.5	3
CJX1–22N	690	380	30	22	11	8.5	4
		660		13.5	11	4	3
CJX1–32BN	690	380	45	32	15	12	5.5
		660		18	15	7.5	5.5
CJX1–45N	690	380	80	45	22	24	12
		660		45	39	12	11
CJX1–63N	690	380	90	63	30	28	14
		660		63	55	14	11
CJX1–75N	690	380	100	75	37	34	17
		660		75	67	17	15
CJX1–85N	690	380	100	85	45	42	21
		660		75	67	21	18.5
CJX1–110N	690	380	160	110	55	54	27
		660		110	100	27	22
CJX1–140N	690	380	160	140	75	68	35
		660		110	100	35	30
CJX1–170N	690	380	210	170	90	75	38
		660		170	156	42	37
CJX1–205N	1000	380	220	205	110	96	50
		660		170	156	55	50
CJX1–250N	1000	380	300	250	132	110	58
		660		250	235	60	55
CJX1–300N	1000	380	300	300	160	125	66
		660		250	235	65	58

外形及安装尺寸

■ CJX1–9N~32BN

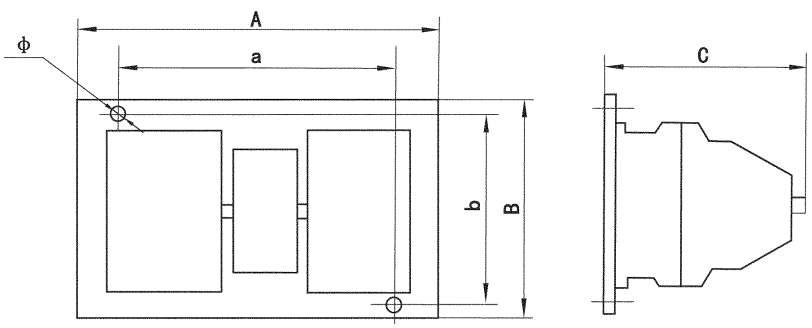

■ CJX1—45N~300N

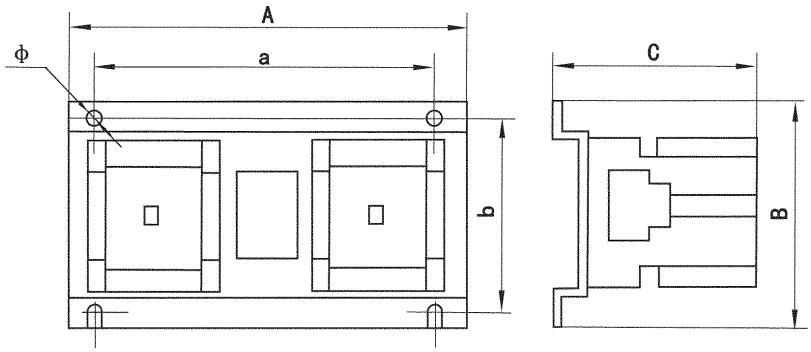

接触器型号	A	B	C	a	b	Φ
CJX1—9N、12N	127	105	110	100	90	5
CJX1—16N、22N	127	112	120	100	95	5
CJX1—32BN	170	110	120	145	95	5
CJX1—45N、63N	240	165	150	180	145	7
CJX1—75N、85N	260	175	170	200	155	7
CJX1—110N、140N	300	210	175	240	185	9
CJX1—170N、205N	330	240	210	270	215	9
CJX1—250N、300N	350	264	237	290	240	11

接线图

■ CJX1—9N~32BN(机械互锁)

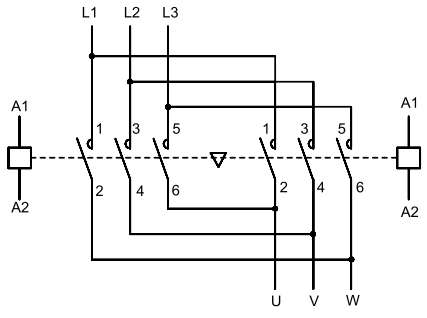

■ CJX1—45N~300N（机械互锁）

