符合标准：
GB/T10963.1
IEC/EN60898-1

符合认证：



## DZ47v 小型标准断路器具有以下功能

- 短路保护
- 过载保护
- 隔离功能

## 主要特性

| | | |
|---|---|---|
| 额定工作电压 （V） | Ue | 1P：230/400 AC |
| | | 1P+N：230 AC |
| | | 2P,3P,3P+N,4P：400 AC |
| 额定电流 (A) | In | 1-63 |
| 额定频率 (Hz) | | 50 |
| 极数 | | 1P,1P+N,2P,3P,3P+N,4P |
| 分断能力（kA） | Icn | 6 |

## 产品细节展示








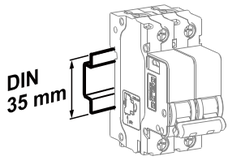


安装在35mm标准导轨上

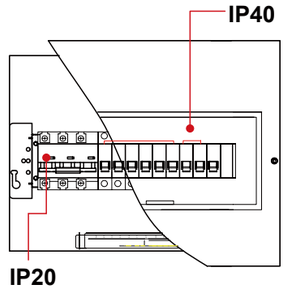


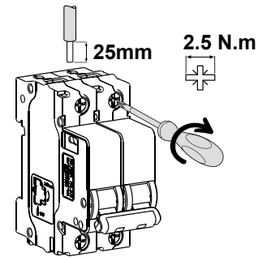


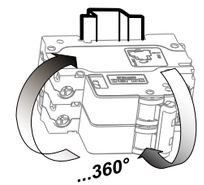


安装方向灵活

## 电气特性

| | | | |
|---|---|---|---|
| 额定绝缘电压 Ui | | (V) | 500 |
| 最大工作电压 $U_{emax}$ | 1P,1P+N | (V) | 230/400 AC(1P) 230 AC(1P+N) |
| | 2P,3P,4P,3P+N | (V) | 400AC |
| 额定短路能力 Icn | | (kA) | 6 |
| 额定冲击耐受电压 Uimp(1.2/50) | | (kV) | 4 |
| 介质测试电压 | | | 2kV（50/60Hz,1 分钟 ） |
| 使用类别 | | | A |
| 隔离功能 | | | 具备 |
| 污染等级 | | | 2 |
| 脱扣形式 | | | 热磁脱扣 |
| 脱扣曲线 | B 型曲线 (3In~5In) | | ■ |
| | C 型曲线 (5In~10In) | | ■ |
| | D 型曲线 (10In~14In) | | ■ |
| 电气及机械附件 | | | 有 |

## 机械特性

| | | | |
|---|---|---|---|
| 手柄 | | | 红色 |
| 机械寿命 | | 次 | 20000 |
| 电气寿命 | | 次 | 10000 |
| 防护等级 | 安装于配电箱内 | | IP40 |
| | 直接安装 | | IP20 |
| 抗机械冲击 | | | 30g,3 次冲击 , 持续时间 11ms<br>( 无显著振动和冲击的地方 ) |
| 抗震动 (IEC/EN 60068-2-6) | | | 无显著振动和冲击的地方 |
| 抗湿热性 (IEC 60068-2) | 湿热 | ℃ /RH | 2 类 ,28 次循环 ,<br>温度 55℃时 , 相对湿度 90%~96%<br>温度 25℃时 , 相对湿度 95%~100% |
| 基准环境温度 | | ℃ | 30℃ |
| 使用环境温度 ( 日平均温度 ≤+35℃ ) | | ℃ | -35℃ ~+70℃ |
| 存储温度 | | ℃ | -40℃ ~+85℃ |

## 安装特性

| | |
|---|---|
| 接线端子形式 | U 接线端子 |
| 最大接线能力 | 25mm² |
| 最大极限扭矩 | 2.5N.m |
| 工具 | 十字螺丝刀或者一字螺丝刀 |
| 安装 | 安装于标准 DIN 导轨 (35mm) |
| 进线方式 | 上下均可进线 |

## 产品选型



DZ47v 小型标准断路器

| 产品名称 | 极数 | 脱扣类型 | 额定电流 | |
|---|---|---|---|---|
| DZ47v | 1 | C | 6 | |
| ↓ | ↓ | ↓ | ↓ | |
| DZ47v | 1：1P<br>2：2P<br>3：3P<br>4：4P<br>5：1P+N<br>6：3P+N | B：B 型<br>C：C 型<br>D：D 型 | 1：1A<br>2：2A<br>3：3A<br>4：4A<br>5：5A<br>6：6A<br>8：8A<br>10：10A | 13：13A<br>16：16A<br>20：20A<br>25：25A<br>32：32A<br>40：40A<br>50：50A<br>63：63A |

## 接线图

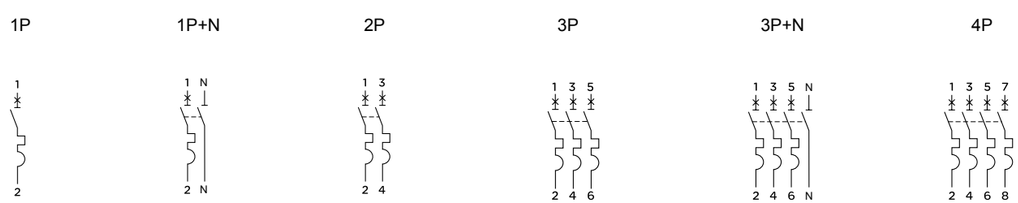


## 外形及安装尺寸（mm）

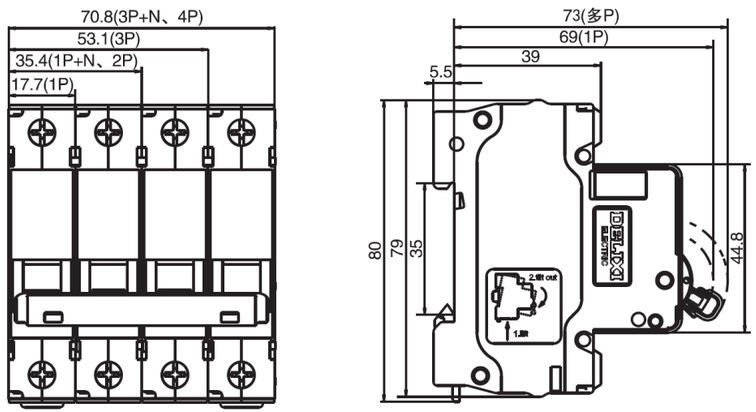






符合标准：
GB/T 16917.1
IEC61009-1

符合认证：



## DZ47vLE 小型漏电保护断路器具有以下功能

- 短路保护
- 过载保护
- 漏电保护功能
- 过压保护（仅限于过压型号产品）
- 隔离功能

## 主要特性

| | | |
|---|---|---|
| 额定工作电压 （V） | Ue | 1P+N,2P：230 AC |
| | | 3P,3P+N,4P：400 AC |
| 额定电流 (A) | | 6-63 |
| 额定频率 (Hz) | In | 50/60 |
| 极数 | | 1P+N,2P,3P,3P+N,4P |
| 分断能力 (kA) | Icn | 6 |
| 额定剩余动作电流 (mA) | I△n | 10(1P+N、2P),30,50,75,100,300 |
| 过压保护功能 (V) | | (280±14) VAC ( 仅适用于 1P+N,2P) |

## 产品细节展示

